AFFAIRE n° 200351	INSTITUT MEDICO EDUCATIF 759 Chemin de camp bourjas 83610 COLLOBRIERES

MAITRE D'OUVRAGE	MAITRE D'OEUVRE	B.E.T.
UGECAM PACA-CORSE 42 Boulevard de la gaye 13275 Marseille cedex 09	-	**Projet ingénierie conseil** 36 Avenue Henri Matisse- le centaure 06200 Nice Tel: 04 97 08 11 25 - Fax: 09 70 61 60 80 contact@p-iconeil.fr

BUREAU DE CONTROLE	-	-	-
-	-	-	-

LOT n°: -	Désignation : Schéma tableau électrique
ENTREPRISE : ampéris Groupe Idex Valoriser les énergies	Siège social : AMPERIS 9 rue Gaston Castel ZAC de Saumaty Seon - BP 127 13222 Marseille Cedex 16 Tél. : 04 96 15 14 00 Fax : 04 96 15 14 01

TITRE :

5.TABLEAU BATIMENT D1

Indice	Date	Modifications	Auteur	Vérificateur
A	03/09/2021	TEL QUE CONSTRUIT	RTA	MAB
0	18/02/2021	PREMIERE EDITION	RTA	MAB

ECHELLE	DATE	AUTEUR	VERIFICATEUR
-	15/02/2020		

					N°	INDICE
					TD.D1	A

LISTE DES ARMOIRES :

1.TABLEAU UNITE DE VIE - TD B1
2.TABLEAU UNITE DE VIE - TD B2
3.TABLEAU UNITE DE VIE - TD B3
4.TABLEAU UNITE DE VIE -TD B4
5.TABLEAU UNITE DE VIE -TD D1
6.TABLEAU UNITE DE VIE -TD D2
7.TABLEAU UNITE DE VIE -TD D3
8.TABLEAU UNITE DE VIE -TD C3
9.TABLEAU ATELIER -TD C5
10.TABLEAU BATIMENT M - TD BATIMENT M
11.TABLEAUTIN BAT M - TD BAT M
12.TABLEAU UNITE DE VIE -TD C7
13.TABLEAU UNITE DE VIE -TD C8
14.TABLEAU UNITE DE VIE -TD C9
15.3TABLEAU UNITE DE VIE -TD E1
16.TABLEAU UNITE DE VIE -TD E2
17.TABLEAU UNITE DE VIE -TD E3
18.TABLEAU BATIMENT I - TD BAT I
19.TABLEAU UNITE DE VIE - TD A1
20.TABLEAU UNITE DE VIE - TD A2
21.TABLEAU UNITE DE VIE - TD A3
22.TABLEAU BATIMENT N - TD BAT N
23.TABLEAU BATIMENT O - TD BAT O
24.TABLEAU BATIMENT P - TD BAT P
25.TABLEAU BATIMENT Q- TD BAT Q
26.TABLEAU BATIMENT R - TD BAT R
27.TABLEAU BATIMENT K - TD BAT K
28.TABLEAU BATIMENT L - TD BAT L
29.TABLEAU BATIMENT J(modif) - TD BAT J
30.TABLEAUTIN 1 BATIMENT J - TD BAT J
31.TABLEAUTIN 2 BATIMENT J - TD BAT J
32.TABLEAUTIN 3 BATIMENT J -TD BAT J
33.TGBT (MODIF)
34.FAM (MODIF)

TENSION: 230/400V	ICC MONO: 1.304kA	ICC TRI: 3.405kA	REGIME DE NEUTRE: TN

00	01	02	03	04	05	06	07	08

SOMMAIRE

RGT	TITREFOLIO		I0	IB	IC	ID	IE
01	SOMMAIRE	/					
02	CARACTERISTIQUE	/					
03	GENERAL	/					
04	ECLAIRAGE	/					
05	ECLAIRAGE	/					
06	PRISE DE COURANT	/					
07	GENERAL DIVERS 1	/					
08	GENERAL DIVERS 2	/					
09	COMMANDE	/					
10	SIGNALISATION	/					
11							
12							
13							
14							
15							
16							
17							
18							
19							
20							
21							
22							
23							
24							
25							
26							
27							
28							
29							

SOMMAIRE

RGT	TITREFOLIO	I0	IA	IB	IC	ID	IE
30							
31							
32							
33							
34							
35							
36							
37							
38							
39							
40							
41							
42							
43							
44							
45							
46							
47							
48							
49							
50							
51							
52							
53							

UGECAM
MARSEILLE

BATIMENT D1

ampéris
Groupe Idex
Valoriser les énergies

29 Rue Gaston Castel
13322 Marseille
Tél. 04.96.15.14.00
Fax. 04.96.15.14.01

Date: 18/02/2019	0 A B C D E	
AFFAIRE	Plan	Folio
N° 200351	TD-D1	01
TITRE FOLIO	SOMMAIRE	

TENSION: 230/400V	ICC MONO: 1.304kA	ICC TRI: 3.405kA	REGIME DE NEUTRE: TN

00	01	02	03	04	05	06	07	08

TOLERIE / ACCESSOIRES

ENVELOPPE : ACIER

MARQUE : LEGRAND

DIMENSIONS MAXI:

H = 1380 L = 600 P = 200

IP : 40 IK : 08 RAL : /

IS : / FORME : /

MODE DE POSE :

- [x] AU MUR
- [ ] AU SOL

GAINE :

- [ ] OUI
- [x] NON
  - [ ] GAUCHE
  - [ ] CENTRALE
  - [ ] DROITE

REPARTITION :

- [x] REPARTITEUR
- [ ] JEU DE BARRES

PORTE :

- [ ] OUI
- [x] NON
  - [x] PLEINE
  - [ ] VITREE

SERRURE : OUI CLE : NON

CADRE PIVOTANT : /

SOCLE : /

→ *HAUTEUR :* /

DESIGNATIONS CIRCUITS :

- [ ] DILOPHANES GRAVEES

→ *FOND :* BLANC

→ *TEXTE :* NOIR

SOURCE

TRANSFORMATEUR HTA / BT :

S = 630kVA U2 = /

In = 1000A Icc3 = 20,8 kA

TARIFICATION :

- [ ] TB
- [ ] TJ
- [x] TV

REGIME DE NEUTRE :

- [ ] TT
- [ ] IT
- [x] TN - S

TABLEAU AMONT : TD B4

REPERE : TD D1

RESEAU

Réseau = 230 / 400 V

U Commande = 230V

I Nominal = 40A

Intensités de Court-Circuit (ICC)

(kA)	ICC1	ICC3
Installation	1.93	4.775
Equipement	/	/
Filiation	/	/

ARRIVEES DES CABLES

- [ ] HAUT
- [x] BAS
- [ ] GAINE

SECTION : 3X150²+1x70+1x25

→ *AME :* AR2V

- [ ] DIRECT
- [ ] BORNES A CAGE POUR ALU
- [x] GRILLE DE DERIVATION
- [ ] PRISES / PLAGES

DEPARTS DES CABLES

- [ ] HAUT
- [x] BAS
- [ ] GAINE

- [ ] DIRECT
- [x] BORNES
  - [x] A VIS
  - [ ] A CLIPS
    - [ ] SIMPLE
    - [ ] 1 E / 2 S

REMARQUES : -

UGECAM
MARSEILLE

BATIMENT D1

ampéris
Groupe Idex
Valoriser les énergies

29 Rue Gaston Castel
13322 Marseille
Tél. 04.96.15.14.00
Fax. 04.96.15.14.01

Date: 18/02/2019	0 A B C D E
AFFAIRE	Plan / Folio
N° 200351	TD-D1 / 02
TITRE FOLIO	CARACTERISTIQUE

TENSION: 230/400V	ICC MONO: 1.304kA	ICC TRI: 3.405kA	REGIME DE NEUTRE: TN

00	01	02	03	04	05	06	07	08

SCHEMA UNIFILAIRE

INFORMATIONS	
Pu	-
I	200A
Réserve modulaire	30%

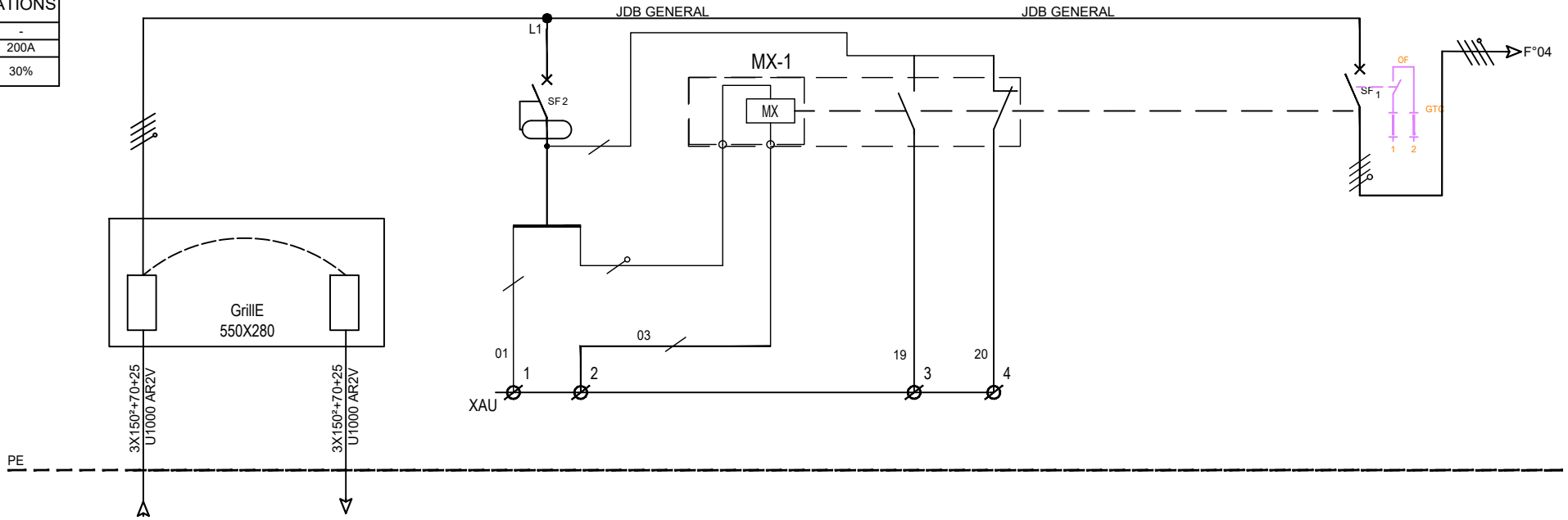

DISTRIBUTION

| DEPART | | |

TENSION: 230/400V	ICC MONO: 1.304kA	ICC TRI: 3.405kA	REGIME DE NEUTRE: TN

00	01	02	03	04	05	06	07	08

SCHEMA UNIFILAIRE

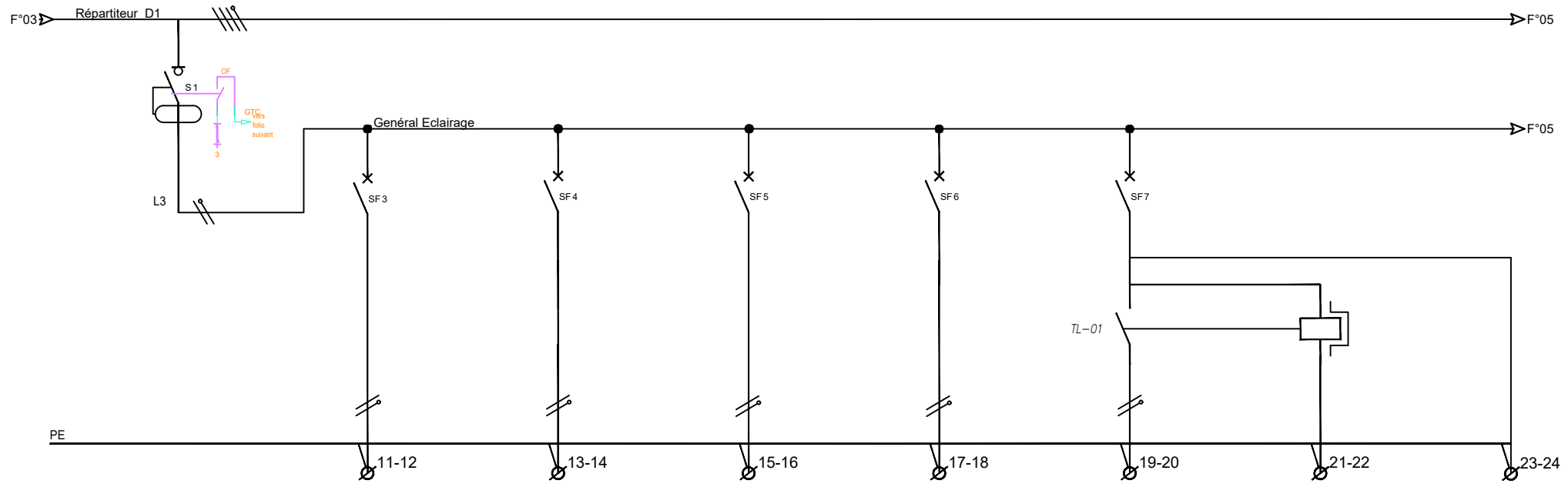

DISTRIBUTION

DEPART									
DESIGN.		Générale Eclairage	ECLAIRAGE SEJOUR	ECLAIRAGE Chambre 1-2-3-4	Eclairage CUISINE	Eclairage Salle de garde	ECLAIRAGE CIRCULATION	BP	BAES
BORNES			-			-			
REPERE			1	2	8.1	9	10.1	10.1	10.1
P			-	-			-	-	-
I	L1								
I	L2								
I	L3								
Cable	L (m)		-	-			-	-	-
Cable	S(mm²)		3G1.5	3G1.5²	3G1.5²	3G1.5²	3G1.5²	3G1.5²	3G1.5²
Cable	Type		U1000 R2V	U1000 R2V	U1000 R2V	U1000 R2V	U1000 R2V	U1000 R2V	U1000 R2V
APPAREILLAGE		Inter Diff	Disj	Disj	Disj	Disj	Disj	Télérupteur	
TYPE		Modulaire	Modulaire	Modulaire	Modulaire	Modulaire	Modulaire	Modulaire	
MODELE		iID	iDT40K	iDT40K	iDT40K	iDT40K	iDT40K	230V	
N. POLE		2P	P+N	P+N	P+N	P+N	P+N		
CALIBRE		40A	10A	10A	10A	10A	10A		
COURBE			C	C	C	C	C		
DIFFERENTIEL		300mA							
IRTH.		-							
IRMAGN.									
OBSERVATION		-	-	-	-	-	-		

UGECAM
MARSEILLE

BATIMENT D1

ampéris
Groupe Idex
Valoriser les énergies

29 Rue Gaston Castel
13322 Marseille
Tél. 04.96.15.14.00
Fax. 04.96.15.14.01

Date: 18/02/2019	0	A	B	C	D	E
AFFAIRE			Plan			Folio
N°	200351		TD-D1			04
TITRE FOLIO			ECLAIRAGE			

TENSION: 230/400V	ICC MONO: 1.304kA	ICC TRI: 3.405kA	REGIME DE NEUTRE: TN

00	01	02	03	04	05	06	07	08

SCHEMA UNIFILAIRE

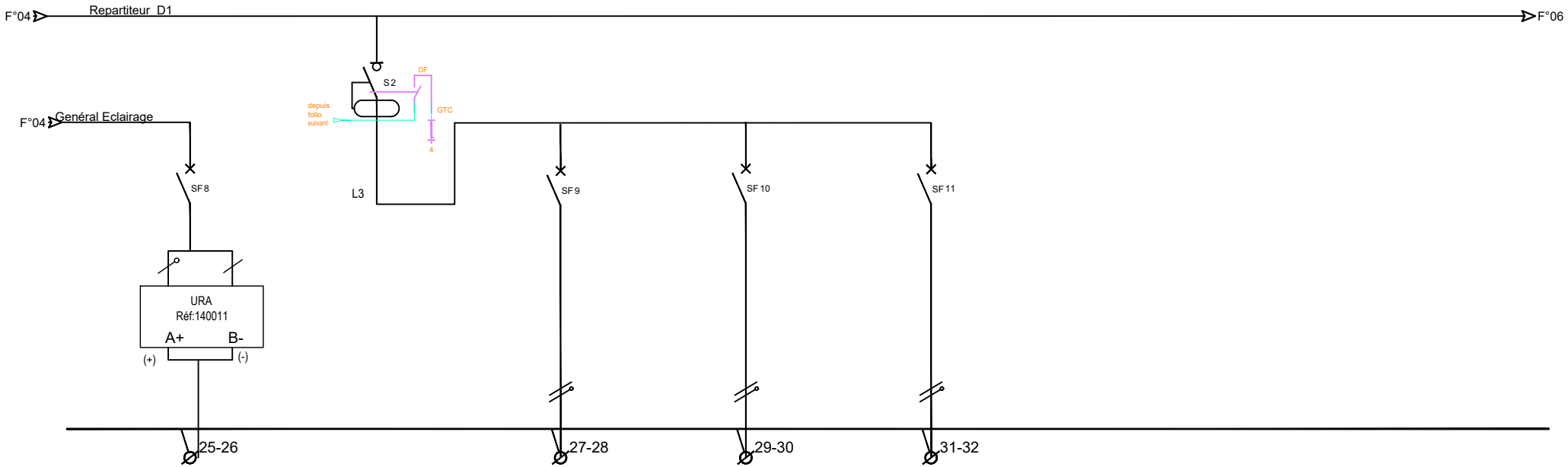

DISTRIBUTION

DEPART									
DESIGN.			BAES	GENERAL ECL SDB	Eclairage WC + SDB personnelle	Eclairage WC résidents chausserie	Eclairage SDB		
BORNES									
REPERE			7.2	-	4	5	6		
P				2kW	-	-	-		
I	L1								
	L2								
	L3								
Cable	L (m)			-	-	-	-		
	S(mm²)		3G1.5²	-	3G1.5	3G1.5²	3G1.5		
	Type		U1000 R2V	-	U1000 R2V	U1000 R2V	U1000 R2V		
APPAREILLAGE			Disj	Inter Diff	Disj	Disj	Disj		
TYPE			Modulaire	Modulaire	Modulaire	Modulaire	Modulaire		
MODELE			iDT40K	iID Type AC	iDT40K	iDT40K	iDT40K		
N. POLE			P+N	2P	P+N	P+N	P+N		
CALIBRE			10A	40A	10A	10A	10A		
COURBE			C		C	C	C		
DIFFERENTIEL				30mA					
IRTH.				-					
IRMAGN.									
OBSERVATION			-	-	-	-	-		

UGECAM
MARSEILLE

BATIMENT D1

ampéris
Groupe Idex
Valoriser les énergies

29 Rue Gaston Castel
13322 Marseille
Tél. 04.96.15.14.00
Fax. 04.96.15.14.01

Date: 18/02/2019	0	A	B	C	D	E
AFFAIRE			Plan			Folio
N°	200351		TD-D1			05
TITRE FOLIO			ECLAIRAGE			

TENSION: 230/400V	ICC MONO: 1.304kA	ICC TRI: 3.405kA	REGIME DE NEUTRE: TN

00	01	02	03	04	05	06	07	08

SCHEMA UNIFILAIRE

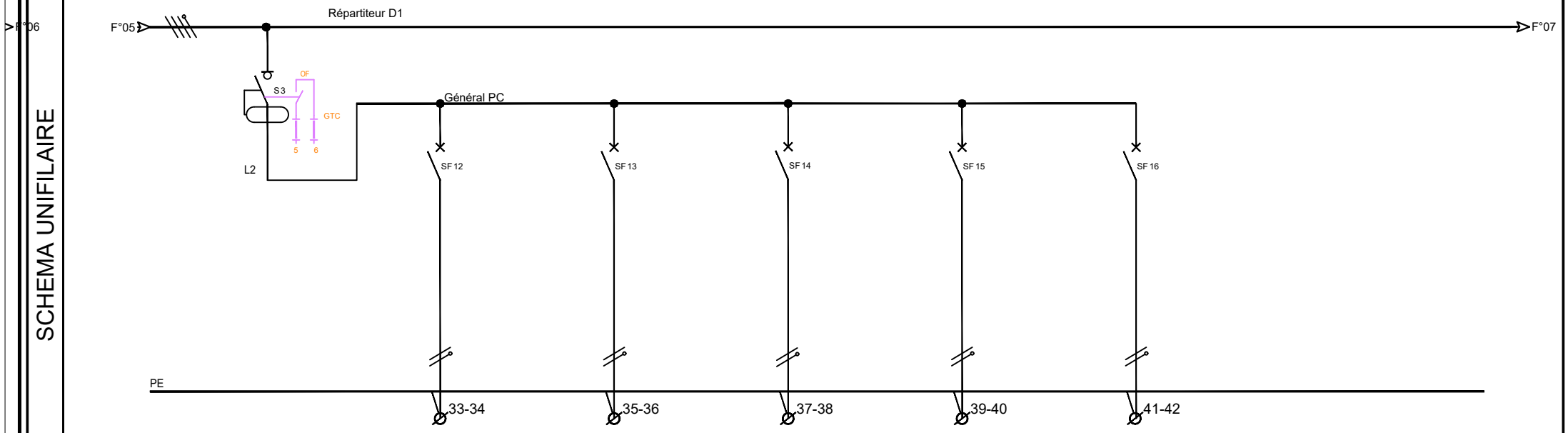

DISTRIBUTION

DEPART									
DESIGN.			Général PC chambre	Prise de courant chausserie	PC Chambre 1234	PC TV Séjour	PC Cuisine sejour fond	PC Salle de garde	
BORNES				-					
REPERE			GEN-PC CH	12	13	14	15	19	
P									
I	L1								
	L2								
	L3								
Cable	L (m)								
	S(mm²)			3G2.5²	3G2.5²	3G2.5²	3G2.5²	3G2.5²	
	Type			U1000 R2V	U1000 R2V	U1000 R2V	U1000 R2V	U1000 R2V	
APPAREILLAGE			Inter Diff	Disj	Disj	Disj	Disj	Disj	
TYPE			Modulaire	Modulaire	Modulaire	Modulaire	Modulaire	Modulaire	
MODELE			iID AC	iDT40K	iDT40K	iDT40K	iDT40K	iDT40K	
N. POLE			2P	P+N	P+N	P+N	P+N	P+N	
CALIBRE			40A	16A	16A	16A	16A	16A	
COURBE				C	C	C	C	C	
DIFFERENTIEL			30mA						
IRTH.			-						
IRMAGN.							-	-	
OBSERVATION			-	-	-	-	-	-	

UGECAM
MARSEILLE

BATIMENT D1

ampéris
Groupe Idex
Valoriser les énergies

29 Rue Gaston Castel
13322 Marseille
Tél. 04.96.15.14.00
Fax. 04.96.15.14.01

Date: 18/02/2019	0	A	B	C	D	E
AFFAIRE			Plan		Folio	
N°	200351		TD-D1		06	
TITRE FOLIO			PRISE DE COURANT			

TENSION: 230/400V	ICC MONO: 1.304kA	ICC TRI: 3.405kA	REGIME DE NEUTRE: TN

00	01	02	03	04	05	06	07	08

SCHEMA UNIFILAIRE

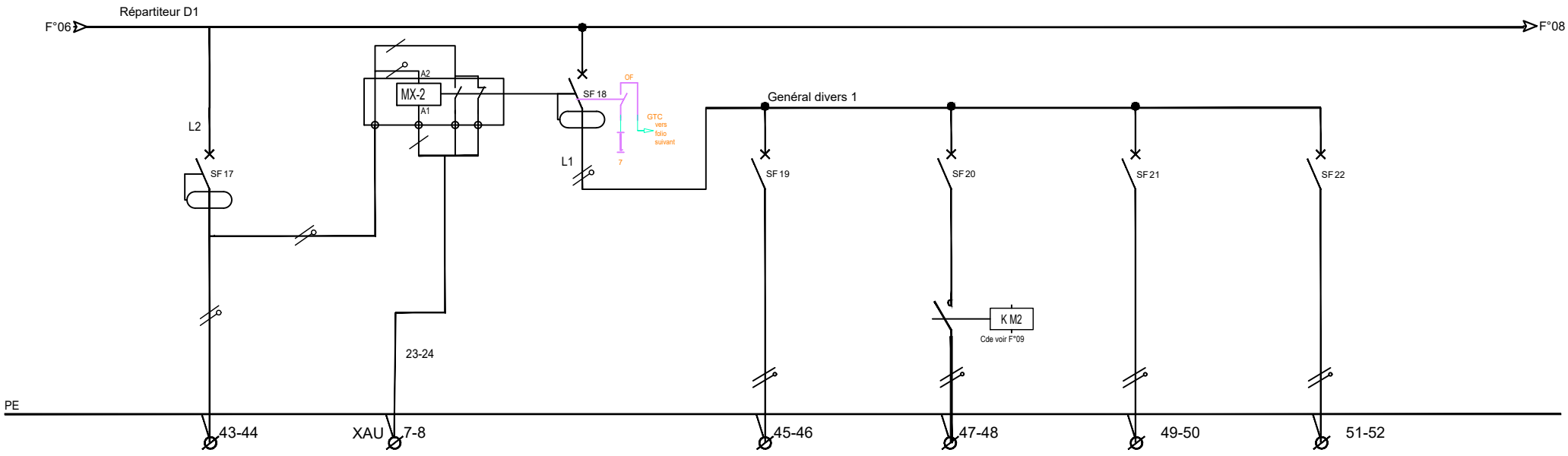

DISTRIBUTION

DEPART									
DESIGN.			Alimentation AU VMC	SIGNALISATION AU-CVC	Général CVC	Alimentation VMC	Alimentation ventilation	Alimentation clim couloir	Alimentation CLIM Séjour
BORNES									
REPERE			D6	ARRET D'URGENCE VMC	-	7	8.2	20	11
P				-	-	-			
I	L1								
	L2								
	L3								
Cable	L (m)			-	-	-			
	S(mm²)		3G2.5²	3G2.5²	-	3G2.5²	3G2.5²	3G2.5²	3G2.5²
	Type		U1000 R2V	U1000 R2V	-	U1000 R2V	U1000 R2V	U1000 R2V	U1000 R2V
APPAREILLAGE			Disj Diff	BOBINE	Disj	Disj	Disj	Disj	22
TYPE			Modulaire	MX	Modulaire	Modulaire	Modulaire	Modulaire	Modulaire
MODELE			iDT40K	MODELE	iDT40K AC	iDT40K	iDT40K	iDT40K	iDT40K
N. POLE			P+N		2P	P+N	P+N	P+N	P+N
CALIBRE			6A		25A	16A	16A	10A	10A
COURBE			C		C	C	C	C	C
DIFFERENTIEL			300mA		300mA				
IRTH.					-				
IRMAGN.			-		-	-	-	-	-
OBSERVATION			-		-	-	- -	- -	-

UGECAM
MARSEILLE

BATIMENT D1

ampéris
Groupe Idex
Valoriser les énergies

29 Rue Gaston Castel
13322 Marseille
Tél. 04.96.15.14.00
Fax. 04.96.15.14.01

Date: 18/02/2019	0	A	B	C	D	E
AFFAIRE			Plan			Folio
N°	200351		TD-D1			07
TITRE FOLIO			GENERAL DIVERS 1			

TENSION: 230/400V	ICC MONO: 1.304kA	ICC TRI: 3.405kA	REGIME DE NEUTRE: TN

00	01	02	03	04	05	06	07	08

SCHEMA UNIFILAIRE

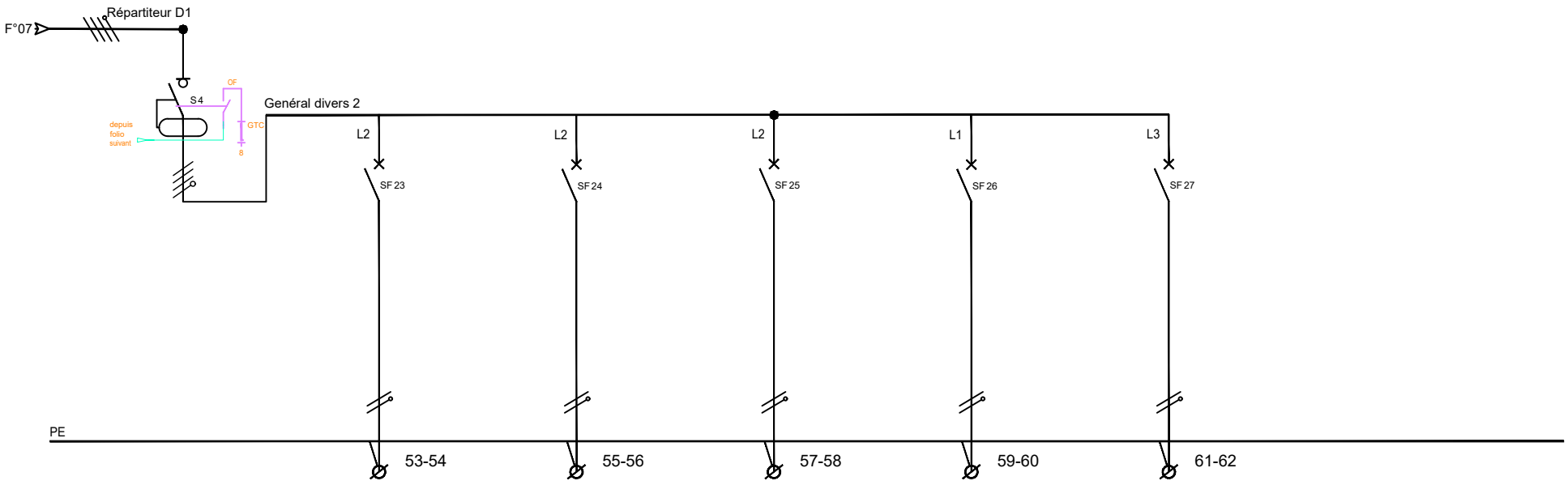

DISTRIBUTION

DEPART									
DESIGN.			Général divers 2	Four	Lave vaisselle	Alimentation plaque	Tue mouche	Alimentation Régethermie	
BORNES									
REPERE			GEN-DIVERS	16	17	24	18	23	
P			-		-		-		
I	L1								
	L2								
	L3								
Cable	L (m)		-		-		-		
	S(mm²)		2X4²	3G2.5²	3G2.5²	3G2.5²	3G2.5²	3G2.5²	
	Type		U1000 R2V	U1000 R2V	U1000 R2V	U1000 R2V	U1000 R2V	U1000 R2V	
APPAREILLAGE			Inter Diff	Disj	Disj	Disj	Disj	Disj	
TYPE			Modulaire	Modulaire	Modulaire	Modulaire	Modulaire	Modulaire	
MODELE			iDD40K	iDT40K	iDT40K	iDT40K	iDT40K	iDT40K	
N. POLE			4P	P+N	P+N	P+N	P+N	P+N	
CALIBRE			40A	16A	16A	16A	10A	16A	
COURBE				-	C	C	C	C	
DIFFERENTIEL			30mA						
IRTH.									
IRMAGN.			-		-				
OBSERVATION			-	-	-	-	-	-	

UGECAM
MARSEILLE

BATIMENT D1

ampéris
Groupe Idex
Valoriser les énergies

29 Rue Gaston Castel
13322 Marseille
Tél. 04.96.15.14.00
Fax. 04.96.15.14.01

Date: 18/02/2019	0	A	B	C	D	E
AFFAIRE			Plan		Folio	
N°	200351		TD-D1		08	
TITRE FOLIO			GENERAL DIVERS 2			

TENSION: 230/400V	ICC MONO: 1.304kA	ICC TRI: 3.405kA	REGIME DE NEUTRE: TN

00	01	02	03	04	05	06	07	08

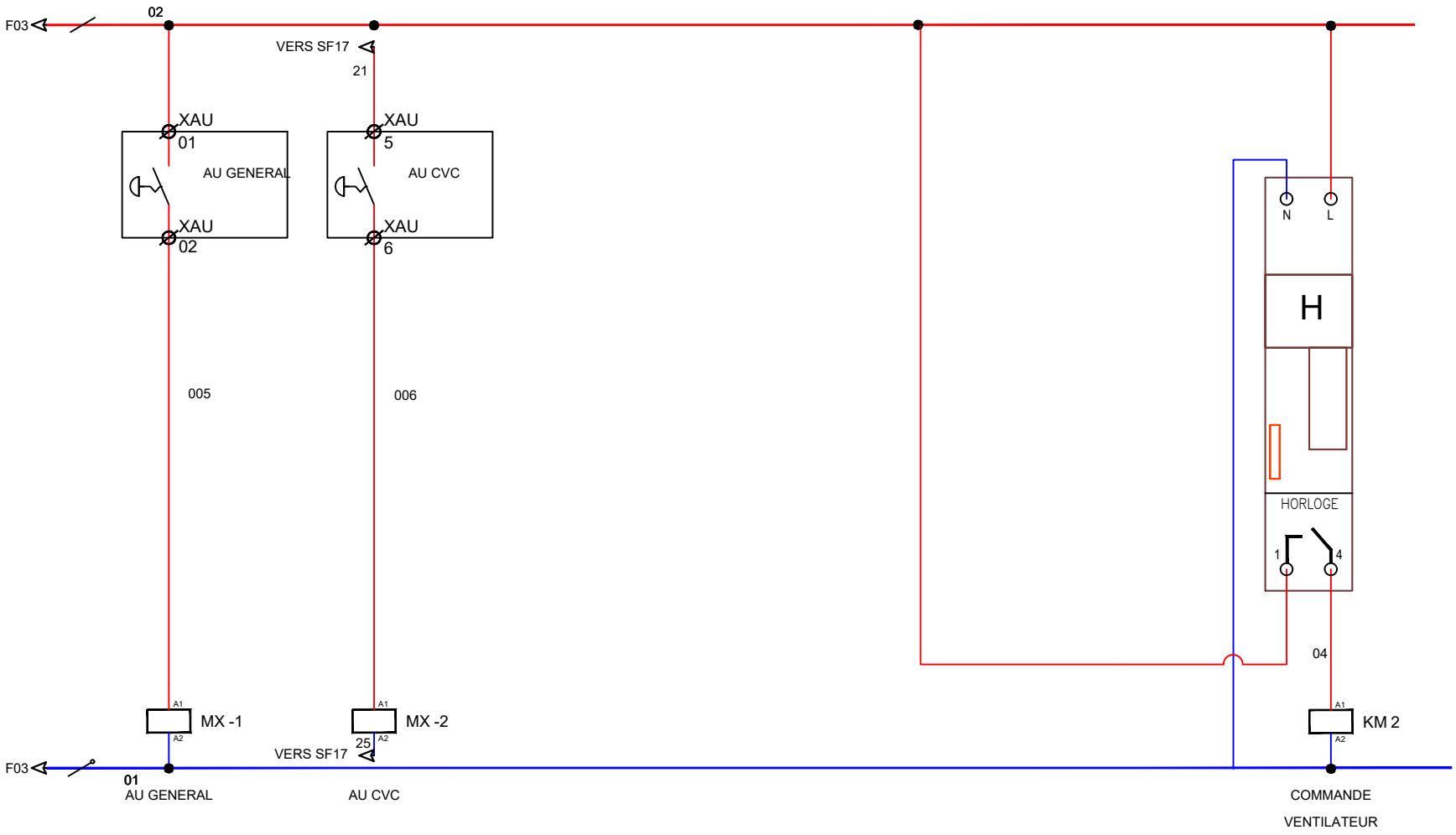

UGECAM
MARSEILLE

BATIMENT D1

ampéris
Groupe Idex
Valoriser les énergies

29 Rue Gaston Castel
13322 Marseille
Tél. 04.96.15.14.00
Fax. 04.96.15.14.01

Date: 18/02/2019	0	A	B	C	D	E
AFFAIRE			Plan		Folio	
N°	200351		TD-D1		09	
TITRE FOLIO			COMMANDE			

TENSION: 230/400V	ICC MONO: 1.304kA	ICC TRI: 3.405kA	REGIME DE NEUTRE: TN

00	01	02	03	04	05	06	07	08

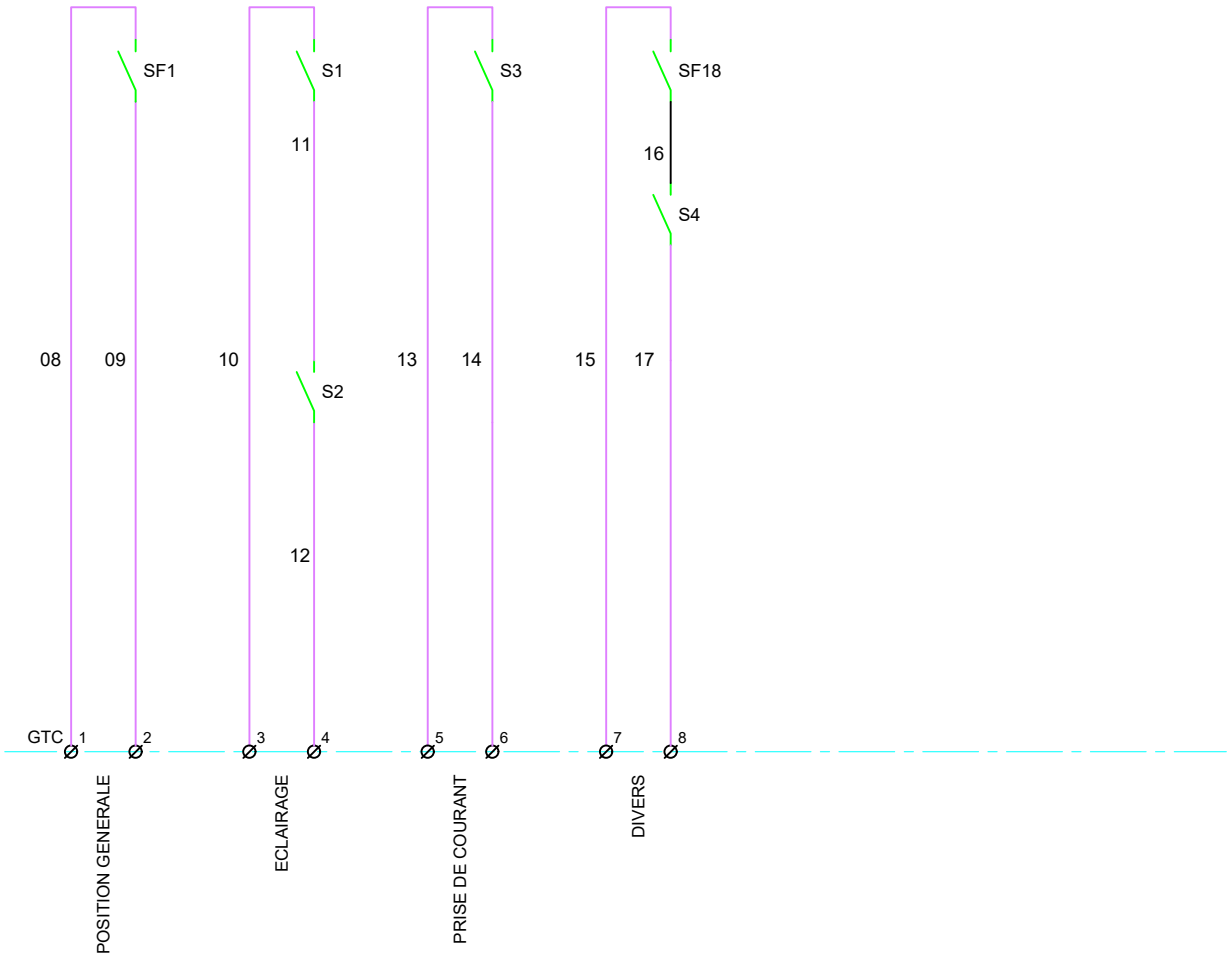

UGECAM
MARSEILLE

BATIMENT D1

ampéris
Groupe Idex
Valoriser les énergies

29 Rue Gaston Castel
13322 Marseille
Tél. 04.96.15.14.00
Fax. 04.96.15.14.01

Date: 18/02/2019	0	A	B	C	D	E
AFFAIRE			Plan			Folio
N°	200351		TD-D1			010
TITRE FOLIO			SIGNALISATION			